BALANCIM G2 MANUAL

COD: _____

Descrição do Produto: Balancim G2 Manual

Outras Denominações: Andaime suspenso, andaime manual, balança manual, jaú, balancinho

VISÃO GERAL DO PROTOTIPO

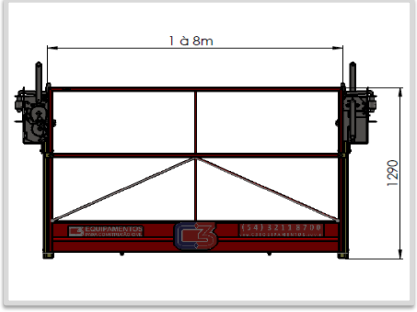

VISTA FRONTAL

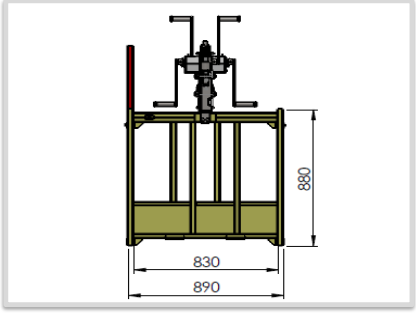

VISTA LATERAL

CARACTERÍSTICAS TÉCNICAS

Acabamento	Galvanizado, Pintura Líquida
Espessura do Tubo	1,5mm
Largura Útil	83cm
Fixação	Superior, com o uso de viga I ou afastador (opcional)
Tamanho do Tubo	30x30mm

Garantia	6 meses (Contra defeitos de fabricação - não cobre oxidação)
Acompanha ART	SIM (solicitar via email)
Norma que atende	NR 18
Diâmetro / Modelo Cabo de aço	Ø5/16" (8mm) GALVANIZADO, ALMA DE FIBRA.

BALANCIM G2 MANUAL		
Comprimento (m)	**Peso c/ Máq. (kg)**	**Capacidade de Carga (kg)**
1	100	225
1,5	115	235
2	130	250
2,5	145	260
3	160	275
3,5	175	280
4	190	300
4,5	205	310
5	220	325
5,5	235	335
6	250	350
6,5	270	360
7	290	375
7,5	305	385
8	320	400

CARACTERÍSTICAS GERAIS

Local e Material Apropriado para Instalação	**O piso é o mesmo do balancim Elétrico, com 90 cm de largura; piso vazado que evita o efeito "barco a vela", faz com que o vento passe sem balançar o equipamento, evita acúmulo de detritos e facilita na limpeza, também disponibilizamos o piso em chapa xadrez de alumínio, totalmente fechada (em alumínio tem acréscimo).**
Vantagem na Utilização	**Plataforma Modulável de acordo com as medidas necessárias. Comprando as extensões é possível modular o balancim para os diversos comprimentos aproveitando as mesmas cabeceiras e gaiolas até mesmo para alternar de Elétrico para Manual ou vice versa. Apenas mudando a Máquina de Tração usada.**
Contrapeso	**Ele serve para manter o cabo sempre tencionado, evitando que o mesmo entre na máquina com dobras e seja mastigado nas engrenagens, nos equipamentos C3 é obrigatório o uso de contra peso nos cabos, entre 15Kg e 25kg. A C3 não considera problema de fabricação se o equipamento apresentar problemas e for constatado que não está sendo utilizado contrapeso.**
Aplicação	**É utilizado para trabalhos em reformas de fachadas externas, manutenção de tanques, reboco, colocação de pastilhas, chapisco, manutenção predial, pintura, colocação de esquadrias, colocação de granito, restauração de mármore, instalação de ar condicionado, etc...**